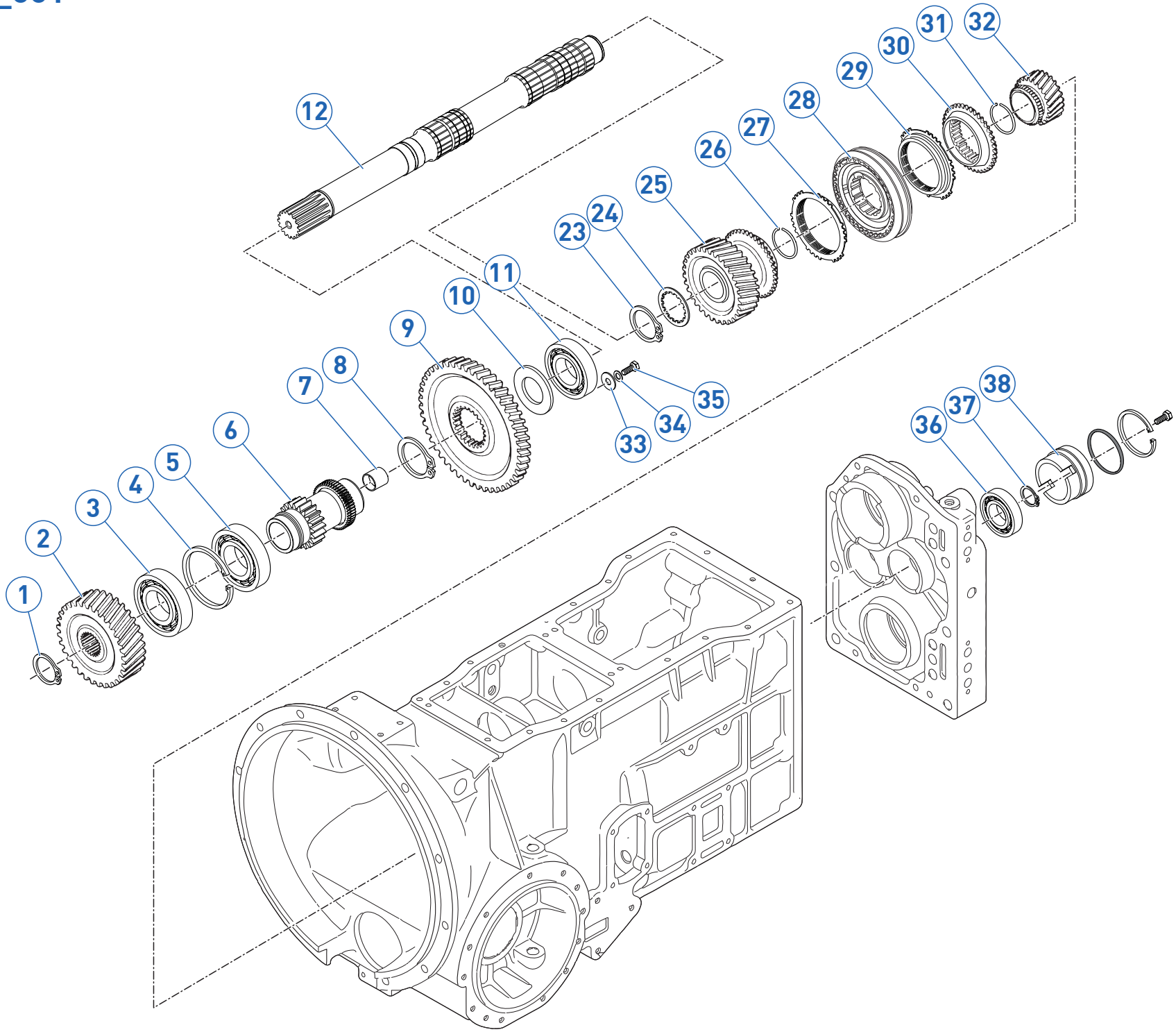SERIE CTK_001